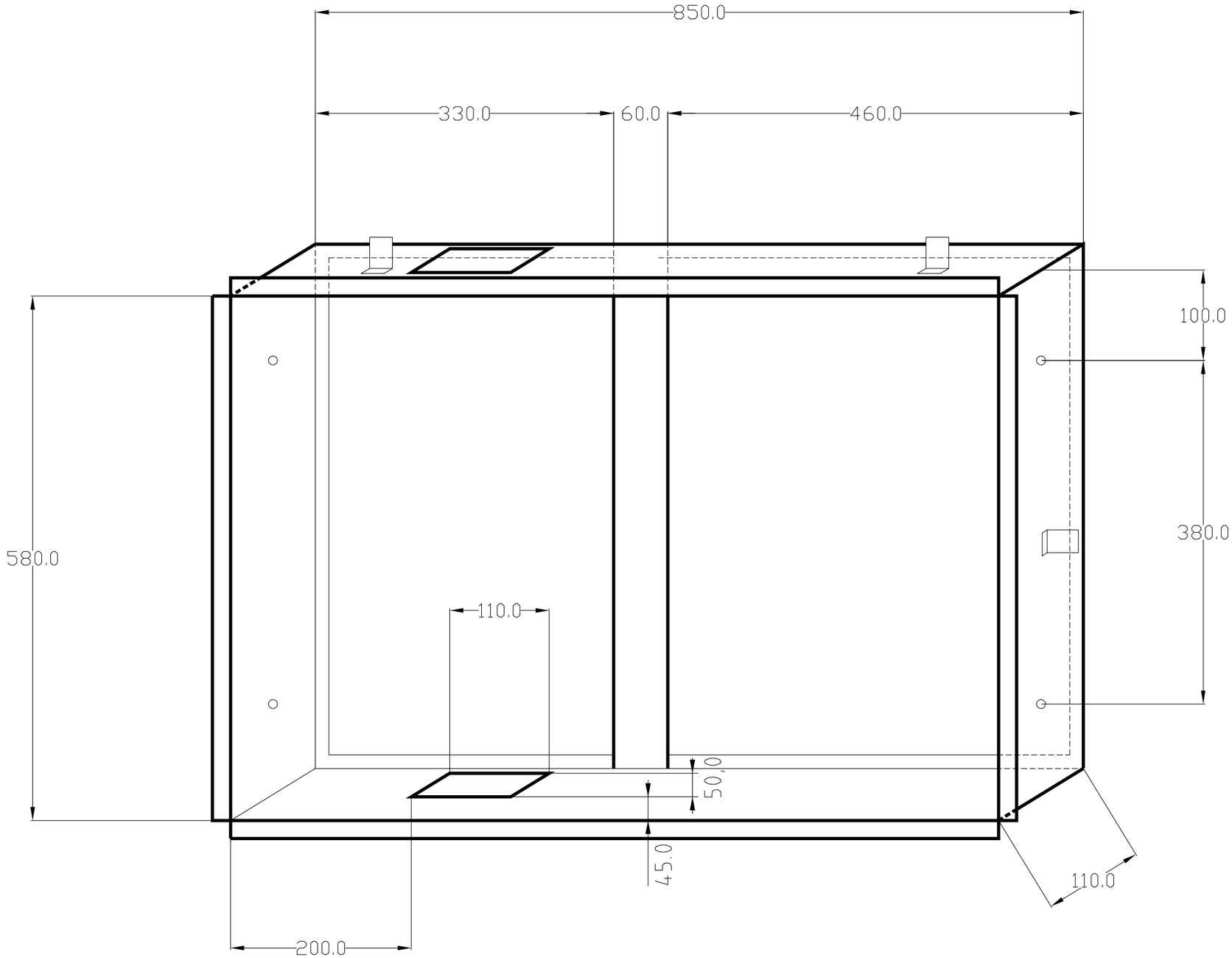

					Datum	Name
				Bearb.	14.06.2011	Stell/RS
				Gepr.		
				Norm		

Einputzrahmen für Feuerwehr Informations-Bediensystem

BNS Sicherheitstechnik GmbH

Blatt 1 Bl.

Zust.	Änderung	Datum	Name	(Urspr.)	(Ers. f.:)	(Ers. d.:)